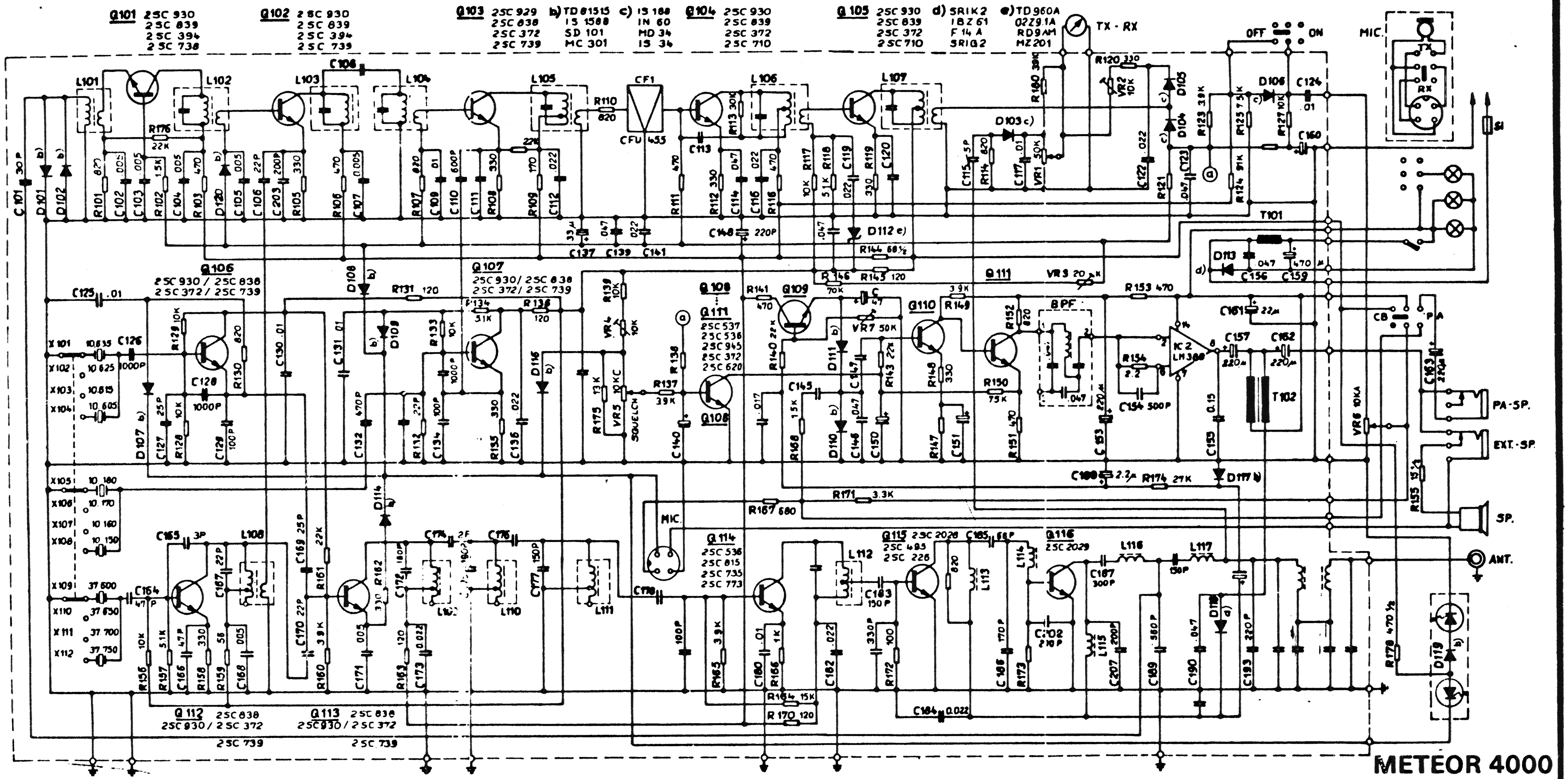

METEOR 4000

– ohne Netzteil –